Liebherr Crane Liccon Service Training
Full download: http://manualplace.com/download/liebherr-crane-liccon-service-training/

[illegible] 2
LICCON 2

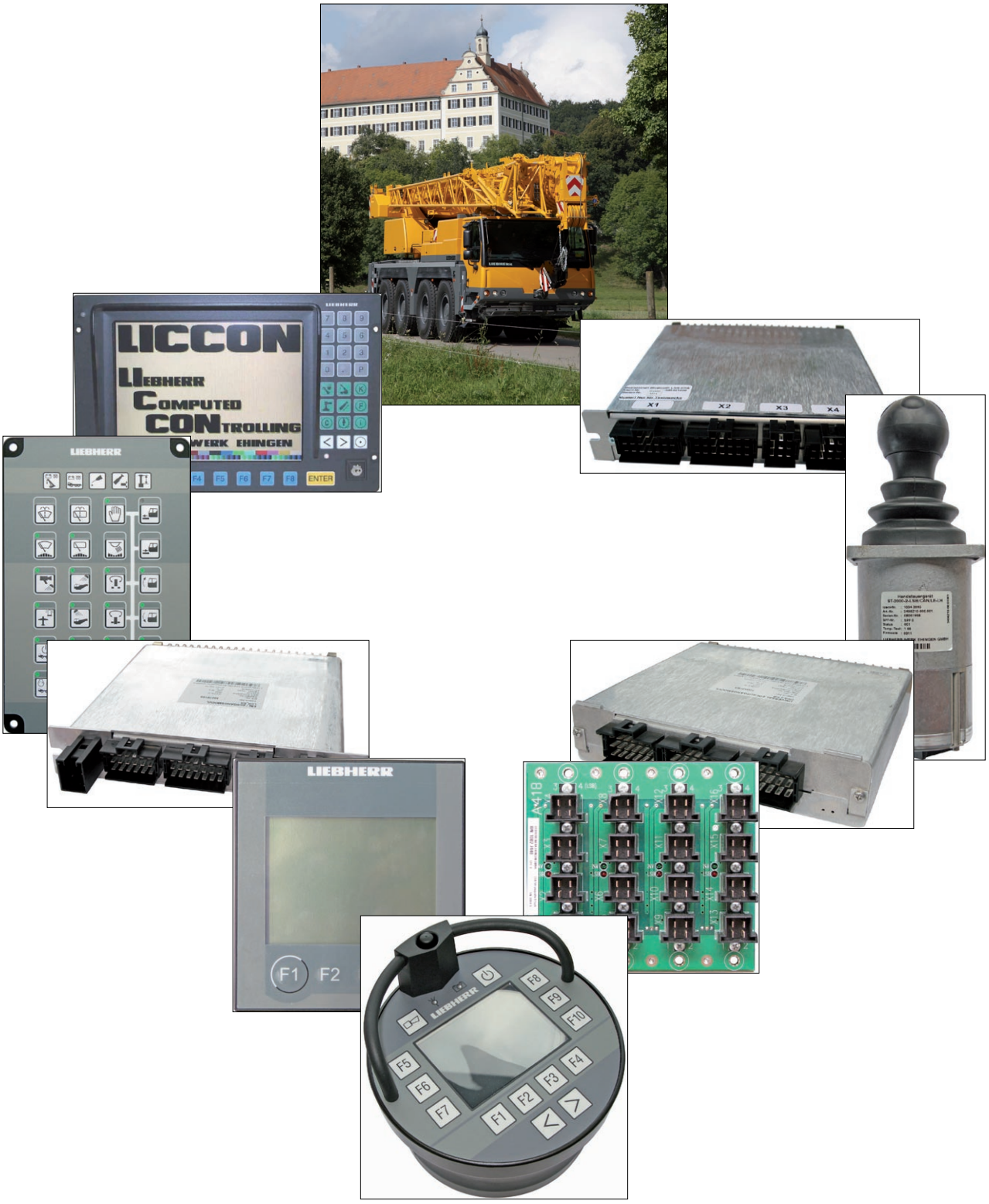

U[illegible]R
This is the cut pages sample. Download all 287 page(s) at: ManualPlace.com

Allgemeine Hinweise:

Ein [illegible] LICCON 2 [illegible] Kundendienst oder [illegible] LICCON 2 [illegible] Liebherr-Werk Ehingen GmbH [illegible] LICCON 2 [illegible] LICCON 2.

Данный документ LICCON 2 является собственностью компании Liebherr-Werk Ehingen GmbH. Копирование или передача содержания запрещены. Запрещается продавать или модифицировать папку шины данных LICCON 2.

Liebherr-Werk Ehingen GmbH – Technische Dokumentation
Publication 9.13.1.2.2.2

[illegible]

1. [illegible] 7

1. 1 [illegible] 10
1. 2 [illegible] 11
1. 3 [illegible] LSB 17
1. 4 [illegible] LSB 18
1. 5 [illegible] 20
1. 6 [illegible] 21
1. 7 [illegible] 25
1. 8 [illegible] 27
1. 9 [illegible] 35
1. 10 [illegible] 43
1. 11 [illegible] 46
1. 12 [illegible] UEA 51
1. 13 [illegible] 55
1. 14 [illegible] AMS 61
1. 15 [illegible] BKE 67

2. [illegible] données LSB 71

2. 1 [illegible] DK 73
2. 2 [illegible] LG 75
2. 3 [illegible] WG 76
2. 4 [illegible] DG 77
2. 5 [illegible] WD 78
2. 6 [illegible] ID 80
2. 7 [illegible] DI 81
2. 8 [illegible] HO 82
2. 9 [illegible] NG 83
2. 10 [illegible] PG 84
2. 11 [illegible] SV 87

3. [illegible] безопасности 89

3. 1 [illegible] 90
3. 2 [illegible] 92

4. [illegible] программы 93

4. 1 [illegible] CON 2 94
4. 2 [illegible] 95
4. 3 [illegible] grue 96
4. 4 [illegible] 97
4. 5 [illegible] 99
4. 6 [illegible] 100
4. 7 [illegible] 101
4. 8 [illegible] 103
4. 9 [illegible] 105
4. 10 [illegible] 106
4. 11 [illegible] 107
4. 12 [illegible] 108

5. [illegible] 109

5. 1 [illegible] 110
5. 2 [illegible] 111
5. 3 [illegible] 118
5. 4 [illegible] 120
5. 5 [illegible] 122
5. 6 [illegible] 128

6. Дистанционная диагностика LICCON через сервисное обслуживание 0 131
6. 1 Общая информация 132
6. 2 Информация о ошибках 136
6. 3 Диагностика машины LSB 143
6. 4 Отправка данных 168
6. 5 Языки 171
6. 6 Программная информация 172
6. 7 Загрузка программного обеспечения 173
6. 8 Вкл./Выкл. диагностика 178

7. Дистанционная диагностика LICCON через сервисное обслуживание 1 182
7. 1 Общая информация 183
7. 2 Автоматическая сервисная служба 1 184
7. 3 Диагностика машины LSB 188

8. Дистанционная диагностика LICCON через сервисное обслуживание 2 198
8. 1 Общая информация 199
8. 2 Автоматическая сервисная служба 2 200
8. 3 Диагностика машины LSB 204
8. 4 Системные статистики сервисной службы 208
8. 5 Загрузка программного обеспечения 221

9. Дистанционная диагностика LICCON через сервисное обслуживание 3 233
9. 1 Общая информация 234
9. 2 Автоматическая сервисная служба 3 235
9. 3 Загрузка программного обеспечения 239

10. Система BTT для тестирования 247
10. 1 Общая информация о BTT 248
10. 2 Тестирование BTT 250
10. 3 BTT-Е мастер сопряжения терминала устройство радиоканала 251

11. Монитор LCD 1 SB BSE с карты CF и карта LSB BSE CF 252
11. 1 Подготовительные шаги 253
11. 2 Замена карты CF 255
11. 3 Восстановление системы 260

12. Монитор LCD 1 SB BSE без программного обеспечения 263
12. 1 Подготовительные шаги 264
12. 2 Обновление LICCON монитора 266
12. 3 Восстановление системы 268

13. Austausch des Bluetooth Terminal BTT 271
13. 1 Vorbereitende Arbeitsschritte 272
13. 2 Entfernen des Bluetooth Terminals (BTT) 273
13. 3 Einbau des Bluetooth Terminals (BTT) 275

14. Justieren des Windendrehgebers WD 276
14. 1 Justieren des Windendrehgeber über den Justier-Knopf 277
14. 2 Regulierung des Winkelgeschwindigkeitsgebers WD mittels LSB-Sensorwerte 279

15. [illegible] BSE, BTT & TE 284
15. 1 [illegible] BSE 285
15. 2 [illegible] BTT 285
15. 3 [illegible] TE 285

16. Glossary 286

1. [illegible]

[illegible]

1. [illegible] 7
1. 1 [illegible] 10
1. 2 [illegible] 11
1. 2. 1 [illegible] 11
1. 2. 2 [illegible] 11
1. 2. 2. 1 [illegible] 12
1. 2. 2. 2 [illegible] 13
1. 2. 2. 3 [illegible] 15
1. 2. 2. 4 [illegible] 16
1. 3 [illegible] LSB 17
1. 3. 1 [illegible] 17
1. 3. 2 [illegible] 17
1. 4 [illegible] LSB 18
1. 5 [illegible] устройство 20
1. 6 [illegible] 21
1. 6. 1 [illegible] 21
1. 6. 2 [illegible] 21
1. 6. 2. 1 [illegible] 22
1. 6. 2. 2 [illegible] 23
1. 6. 3 [illegible] 24
1. 7 [illegible] устройство 25
1. 7. 1 [illegible] 25
1. 7. 2 [illegible] 25
1. 7. 2. 1 [illegible] устройства 26
1. 7. 2. 2 [illegible] 26
1. 8 [illegible] 27
1. 8. 1 [illegible] 27
1. 8. 2 [illegible] 27
1. 8. 2. 1 [illegible] 29
1. 8. 2. 2 [illegible] 30
1. 8. 2. 3 [illegible] 34

1. 9 Bluetooth-Befehlsempfänger BTT-E 35
1. 9. 1 Назначение 35
1. 9. 2 Описание функции 35
1. 9. 2. 1 Внешний вид 37
1. 9. 2. 2 Монтажные размеры BTT-E 38
1. 9. 2. 3 Блок-схема BTT-E 39
1. 9. 2. 4 Типовая табличка BTT-E 42
1. 9. 2. 4 Заводская табличка BTT-E 42
1. 10 Соединения BTB <-> BTT 43
1. 10. 1 Инфракрасное соединение 43
1. 10. 2 Соединение Bluetooth 43
1. 10. 3 Кабельное соединение 44
1. 10. 4 Bluetooth-соединение с BTT-E 44
1. 10. 5 Кабельное соединение с BTT-E 45
1. 11 Модуль входа / выхода LSB-EA модуль 46
1. 11. 1 Назначение 46
1. 11. 2 Конструкция и функция 46
1. 11. 2. 1 Внешний вид 47
1. 11. 2. 2 Монтажные размеры LSB-EA 48
1. 11. 2. 3 Типовая табличка, модуль LSB-EA 50
1. 11. 2. 3 Заводская табличка, модуль LSB-EA 50
1. 12 Универсальный модуль входа / выхода, модуль UEA 51
1. 12. 1 Назначение 51
1. 12. 2 Конструкция и функция 51
1. 12. 2. 1 Внешний вид 52
1. 12. 2. 2 Монтажные размеры UEA 53
1. 12. 2. 3 Типовая табличка, модуль UEA 54
1. 12. 2. 3 Заводская табличка, модуль UEA 54
1. 13 Блок клавиатуры, TE-модуль 55
1. 13. 1 Назначение 55
1. 13. 2 Конструкция и функция 55
1. 13. 2. 1 Внешний вид 56
1. 13. 2. 2 Монтажные размеры TE-модуля 57
1. 13. 2. 3 Программа TE-модуль 58
1. 13. 2. 4 Типовая табличка, TE-модуль 60
1. 13. 2. 4 Заводская табличка, TE-модуль 60
1. 14 Аксессуары (AMS) 61
1. 14. 1 Назначение 61
1. 14. 2 Конструкция и функция 61
1. 14. 2. 1 Внешний вид 62
1. 14. 2. 2 Монтажные размеры AMS 63
1. 14. 2. 3 Варианты исполнения AMS Options 64
1. 14. 2. 4 Типовая табличка AMS 66

1. 15 Блок управления и контроля (BKE) 67
1. 15. 1 Назначение 67
1. 15. 2 Конструкция и функция 67
1. 15. 2. 1 Блок-схема 68
1. 15. 2. 2 Подсоединения BKE 69
1. 15. 2. 3 Заводская табличка BKE 70
1. 14. 2. 4 Заводская табличка AMS 66
1. 15 Блок управления и контроля BKE 67
1. 15. 1 Назначение 67
1. 15. 2 Конструкция и функция 67
1. 15. 2. 1 Блок-схема 68
1. 15. 2. 2 Подсоединения BKE 69
1. 15. 2. 3 Заводская табличка BKE 70

1. 1 [illegible] esquemática

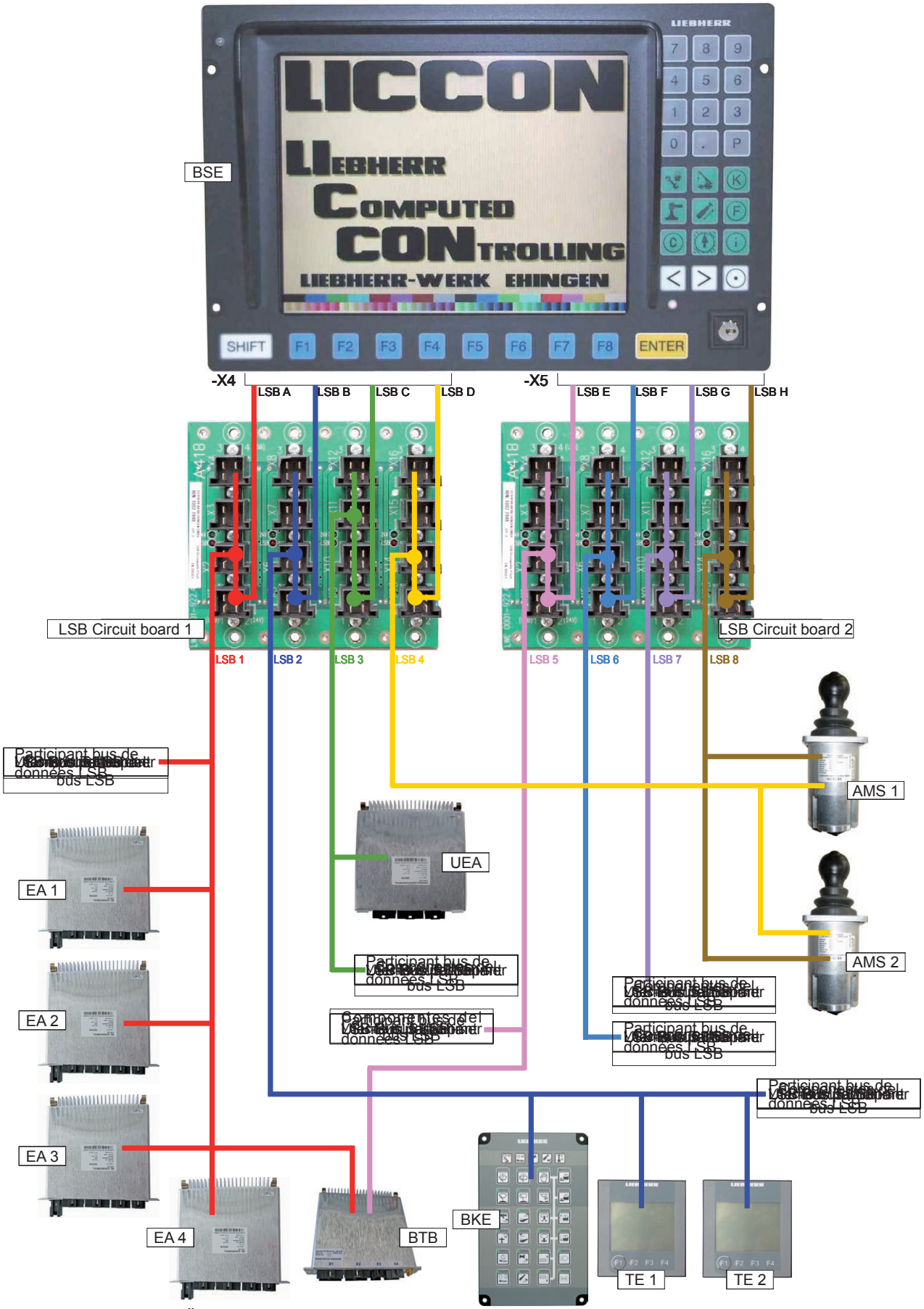

Fig. 1: [illegible] (4.2)

1. 2 [illegible]

1. 2. 1 [illegible]

[illegible] Systems, - centralizованной системой управления и контроля.

1. 2. 2 [illegible]

[illegible] Sistema de refrigeración y ventilación se encarga de proteger a los componentes de la temperatura del interior. [illegible] de la misma alu compact et léger avec plaque frontale équipée d'un clavier à touches sensitives et d'un écran. Un système de ventilation et de chauffage ingénieux assure l'équilibre de température à l'intérieur.

1. 2. 2. 1 [illegible]

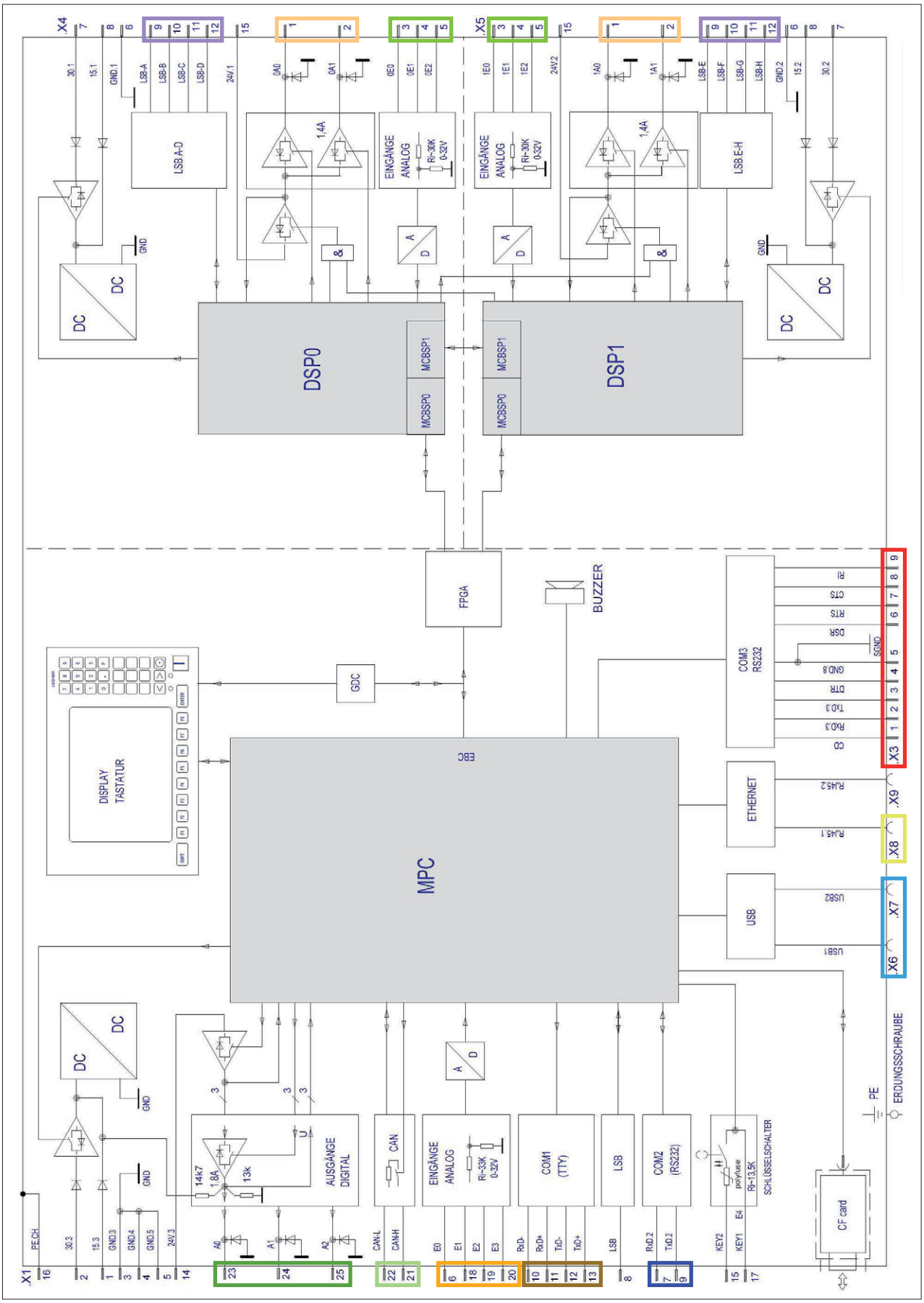
X4
X5
LSB A-D
LSB E-H
EINGÄNGE ANALOG
Ri~30K 0-32V
1,4A
DC
GND
DSP0
DSP1
MCBSP1
MCBSP0
FPGA
BUZZER
GDC
DISPLAY TASTATUR
MPC
EBC
COM3 RS232
ETHERNET
USB
X3
X9
X8
X7
X6
ERDUNGSSCHRAUBE
PE
AUSGÄNGE DIGITAL
14k7
1,8A
13k
CAN
COM1 (TTY)
LSB
COM2 (RS232)
SCHLÜSSELSCHALTER
Ri~13,5K
CF card
X1

Bild 2: [illegible]

1. 2. 2. 2 [illegible]

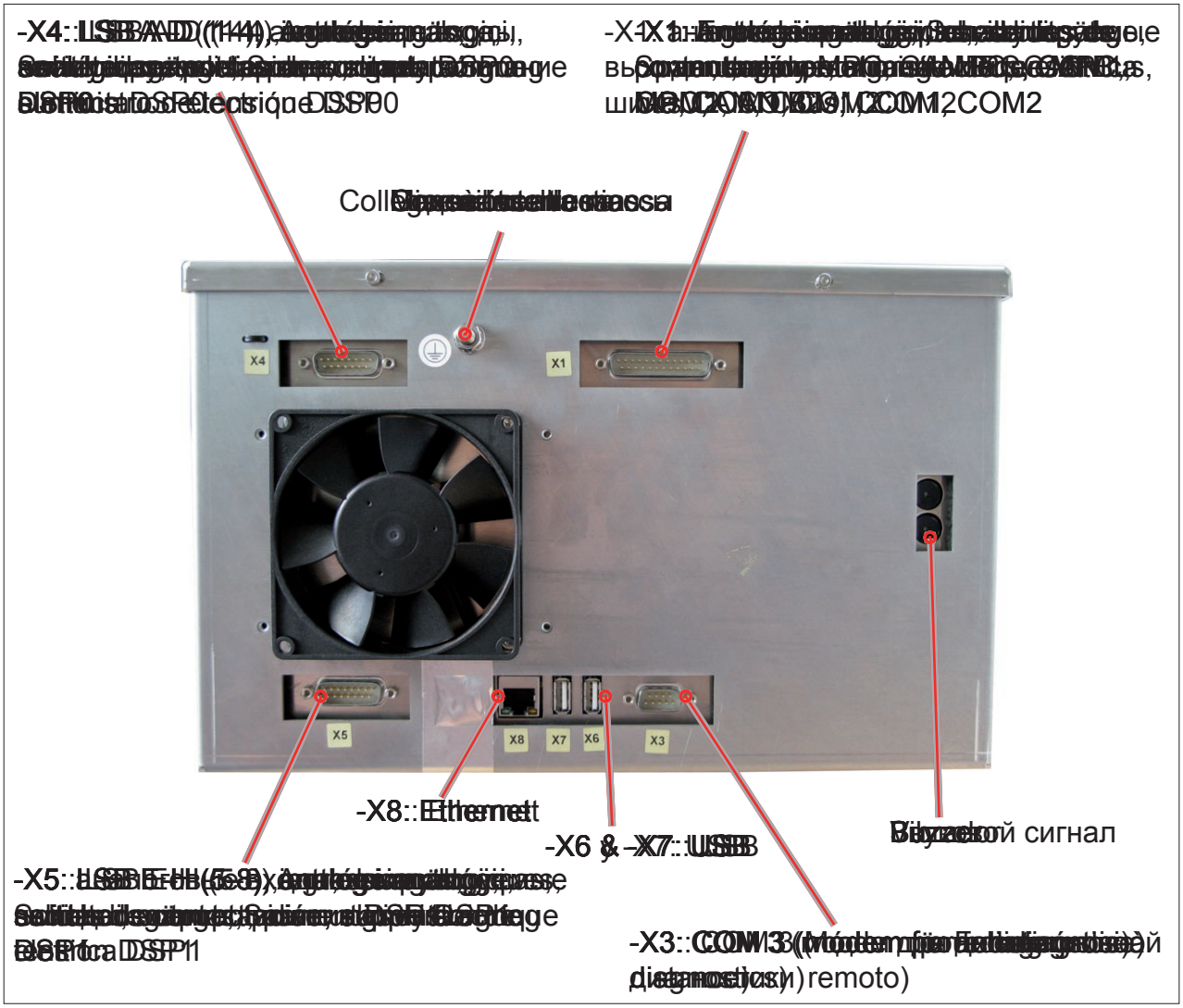

Figura [illegible] 55CD5

[illegible]-E3

[illegible] interfaccia.

[illegible]-E2

[illegible] è stata [illegible] è stata [illegible] è stata [

Выходы DSP A2

Выходы DSP A2 предназначены для подключения индуктивных и емкостных нагрузок.

Выходы DSP A0-A1

Выходы DSP A0-A1 предназначены для подключения индуктивных и емкостных нагрузок. Разблокировка комутируемых выходов одного цифрового процессора сигналов (DSP) осуществляется дополнительно через другой DSP.

Последовательный интерфейс COM1

Последовательный интерфейс COM 1 выполнен как TTY-интерфейс и работает с протоколом RS232. Он используется для подключения регистратора данных.

Последовательный интерфейс COM2

COM-порт 2 оборудован интерфейсом RS232 и используется для подключения приложений дистанционной диагностики через модуль GSM.

Последовательный интерфейс COM3 -X3

Третий последовательный интерфейс COM3 выполнен как интерфейс RS232 и подсоединен к 9-контактному разъему D-SUB. Этот интерфейс используется для дистанционной диагностики через модуль GSM.

Разъем (интерфейс) Ethernet -X8

Разъем -X8 совместимый Ethernet-интерфейс. Он служит как интерфейс программирования и диагностики. Он может быть соединен через локальную сеть фирмы Liebherr-

Разъем (интерфейс) LSB A, LSB B (DSP0), LSB E, LSB H (DSP1)

Разъем (интерфейс) LSB представляет собой помехоустойчивую последовательную систему с уровнем 24 В и фиксированным током.

Разъем (интерфейс) USB -X6 & -X7

Физический интерфейс представляет собой универсальный асинхронный последовательный интерфейс с послевключенным преобразователем уровня для согласования с линией шины. В качестве оконечных устройств могут быть использованы

Интерфейс CAN

Интерфейс CAN представляет собой интерфейс связи, с помощью которого до четырех мониторов может быть объединено в одну сеть.

1. 2. 2. 3 [illegible]

■ [illegible]

Compact Flash 2GB-GB
[illegible]
[illegible] des caractéristiques de la grue
[illegible]
данных

Артикульный номер
[illegible]
серийный номер
[illegible]
série de série

[illegible] CON 5
(BSE)

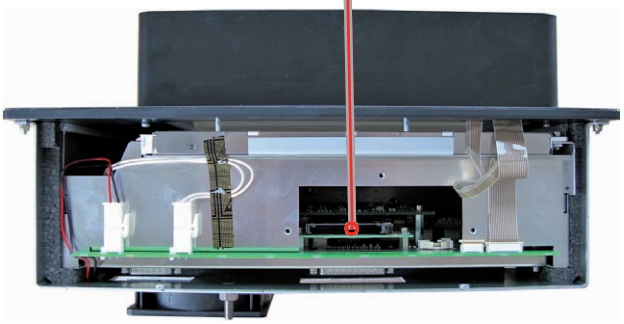

Fig. 4: [illegible] CON

■ [illegible]

[illegible] von 16 KByte.

Fig. 5: [illegible] Prozessor

■ [illegible] (DSP)

[illegible] получить очень быстрый доступ к данным.

Fig. 6: [illegible] DSP

1. 2. 2. 4

Número
Nº
mmm/aaa = месяц + 99 / год + 99
наприм.: 105/107 = 06/08
105/107 = 06/08
Liebherr Elektronik GmbH
Versi
Versión
Compteur de transformations et
de réparations
Compteur
LIEBHERR
Artikelnummer: 10343573
Seriennummer: 00122 105/107
Lieferant: 069030
10343573|00122|105107|069030
SPF: 03
Firmware: U-Boot 1.3.3 / v_0005
Status: U 0 R 0
Temperaturtest: T 0
LICCON-MONITOR LCD5 LSB-BSE

1. 3 [illegible] LSB

1. 3. 1 [illegible]

[illegible] на один вход блока обслуживания, индикации и управления (BSE).

1. 3. 2 [illegible]

[illegible] или нет.

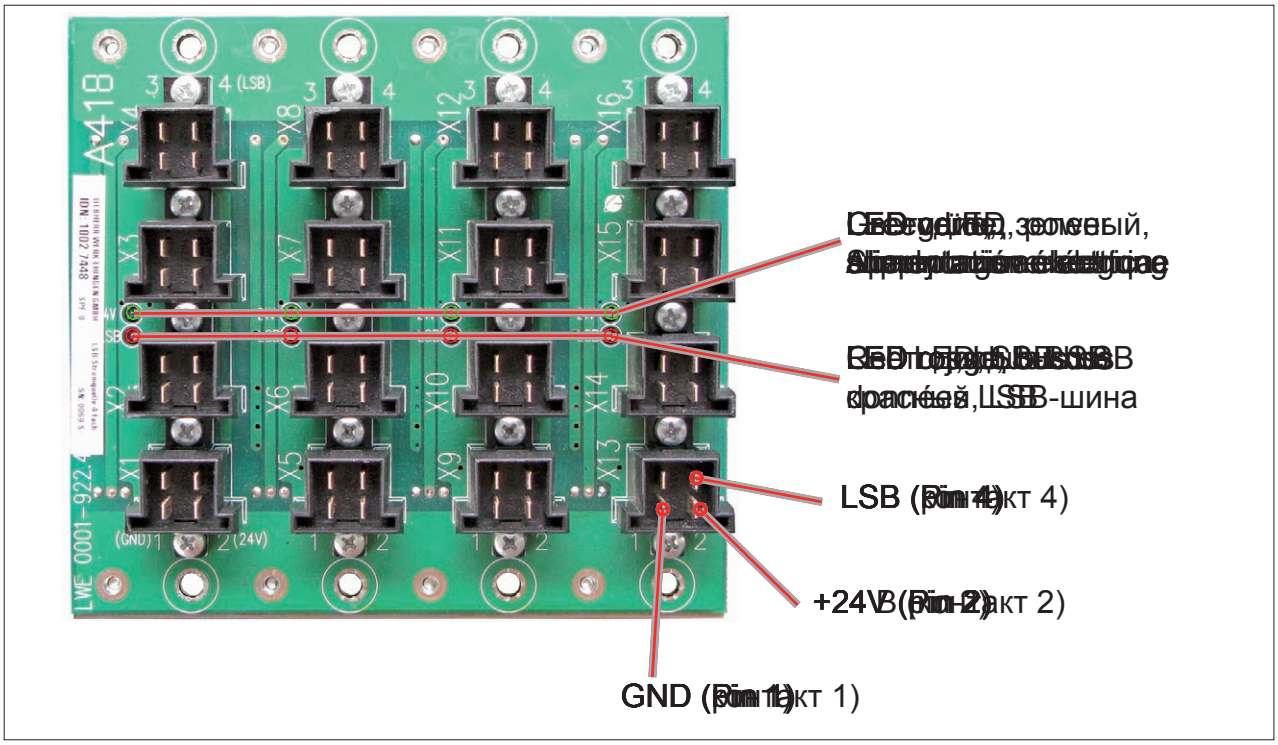

Рис. 9 [illegible] LSB

1. 4 [illegible] LSBB

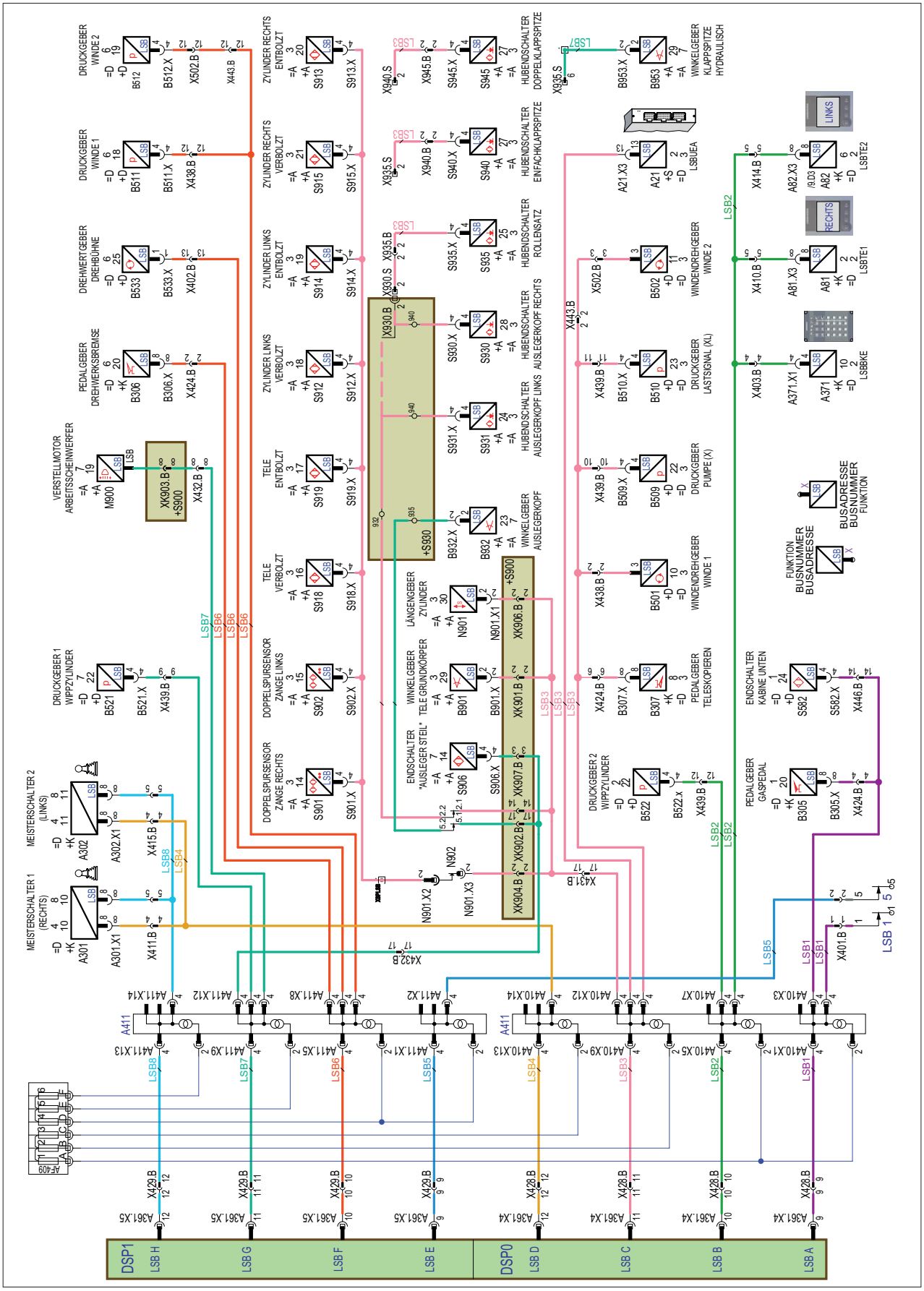

Bild 9: [illegible] (2)

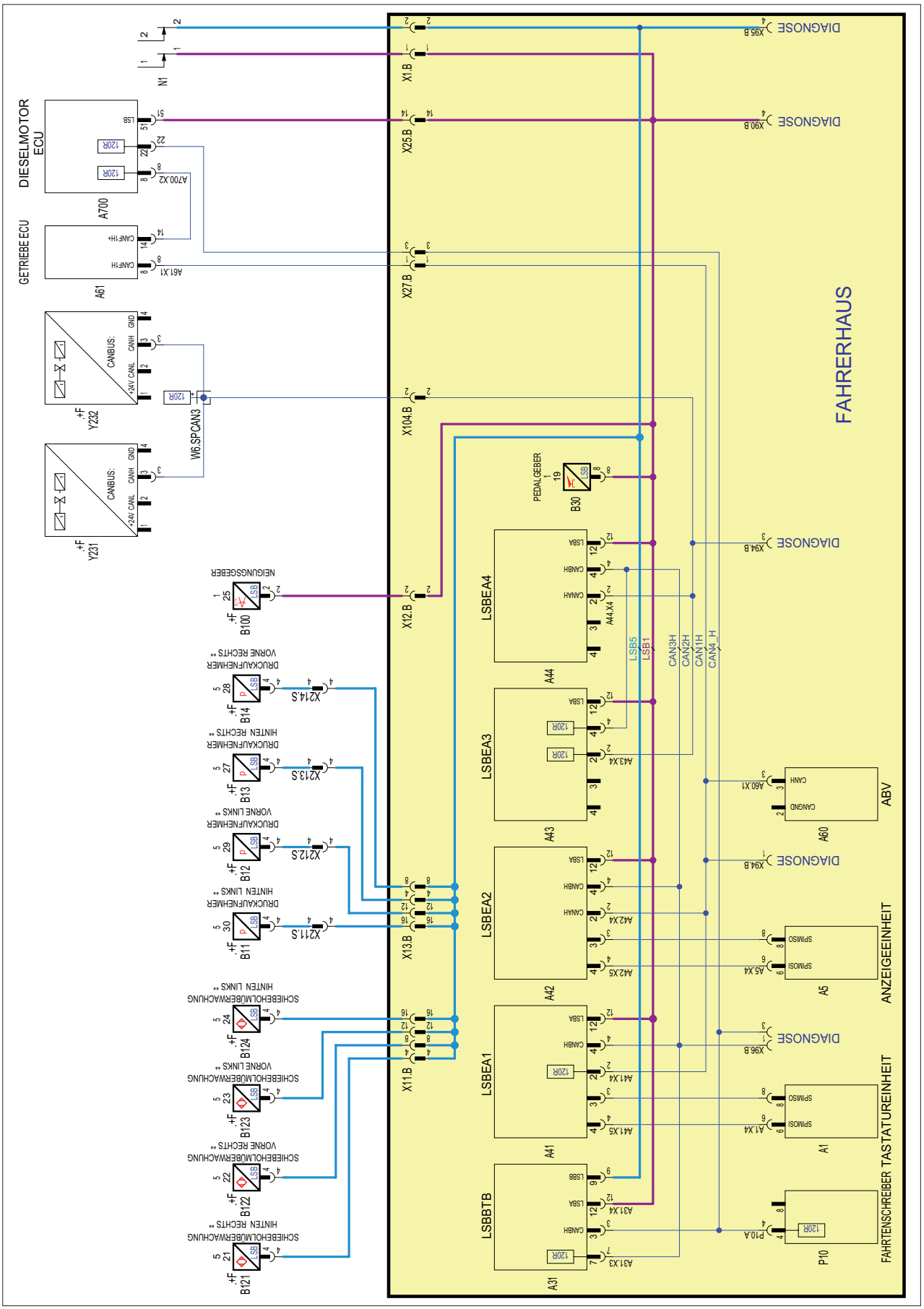

Bild 1 [illegible] (Stand 1.2)

Liebherr Crane Liccon Service Training
Full download: http://manualplace.com/download/liebherr-crane-liccon-service-training/

1. 5 [illegible] устройство

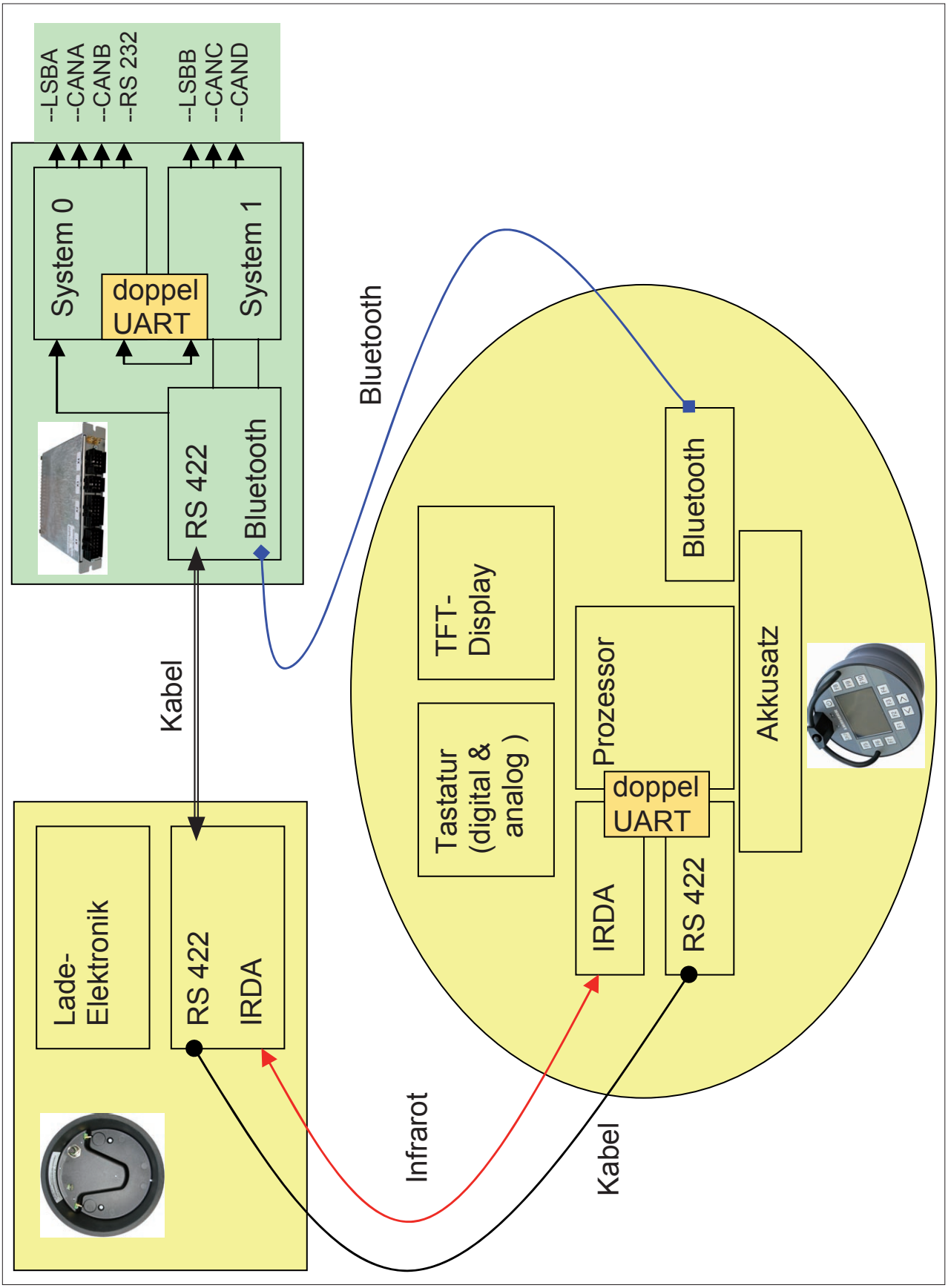

Рис. 1.1 [illegible] устройство

Usage [illegible] LIEBHERR
This is the cut pages sample. Download all 287 page(s) at: ManualPlace.com